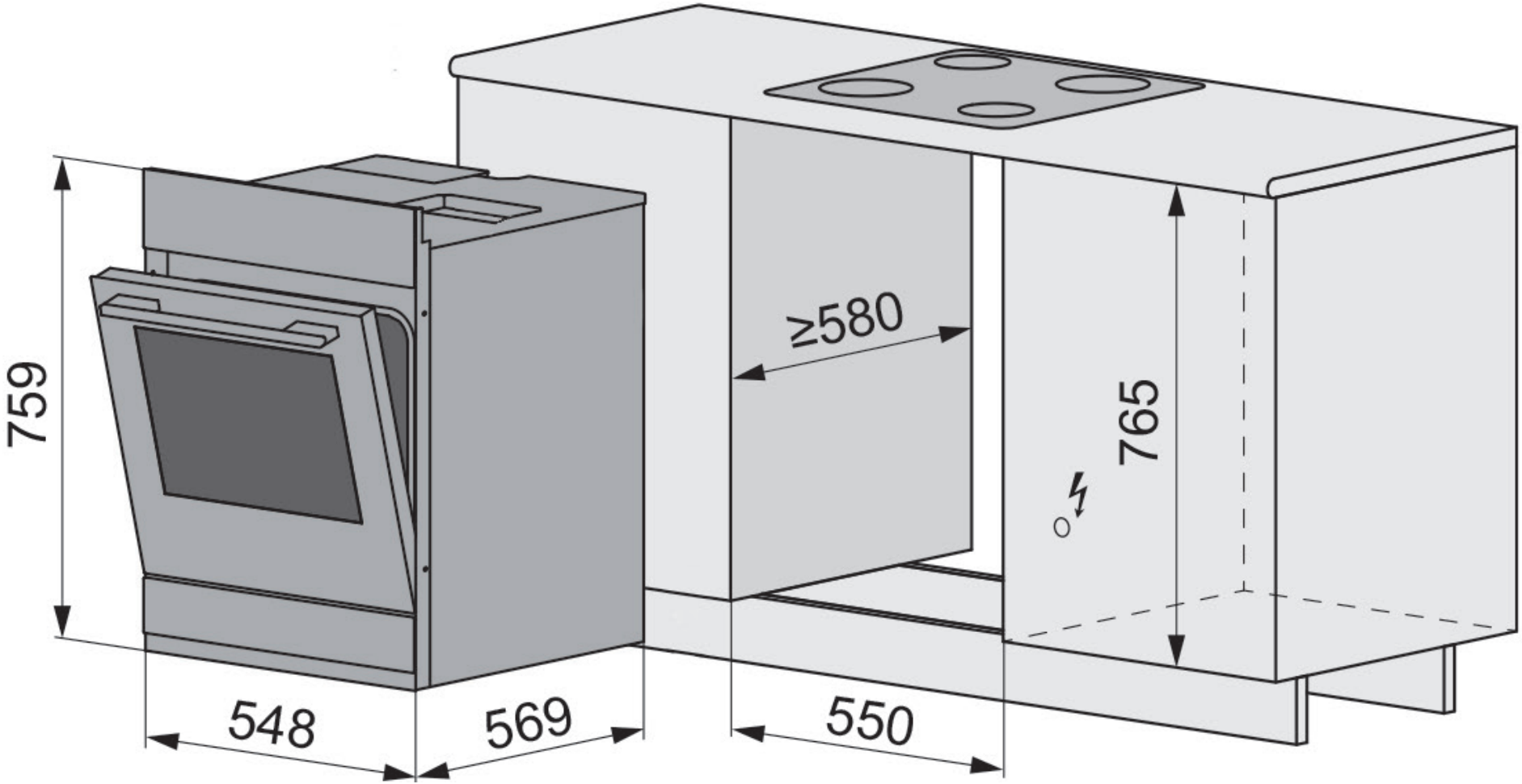
759
≥580
765
548
569
550